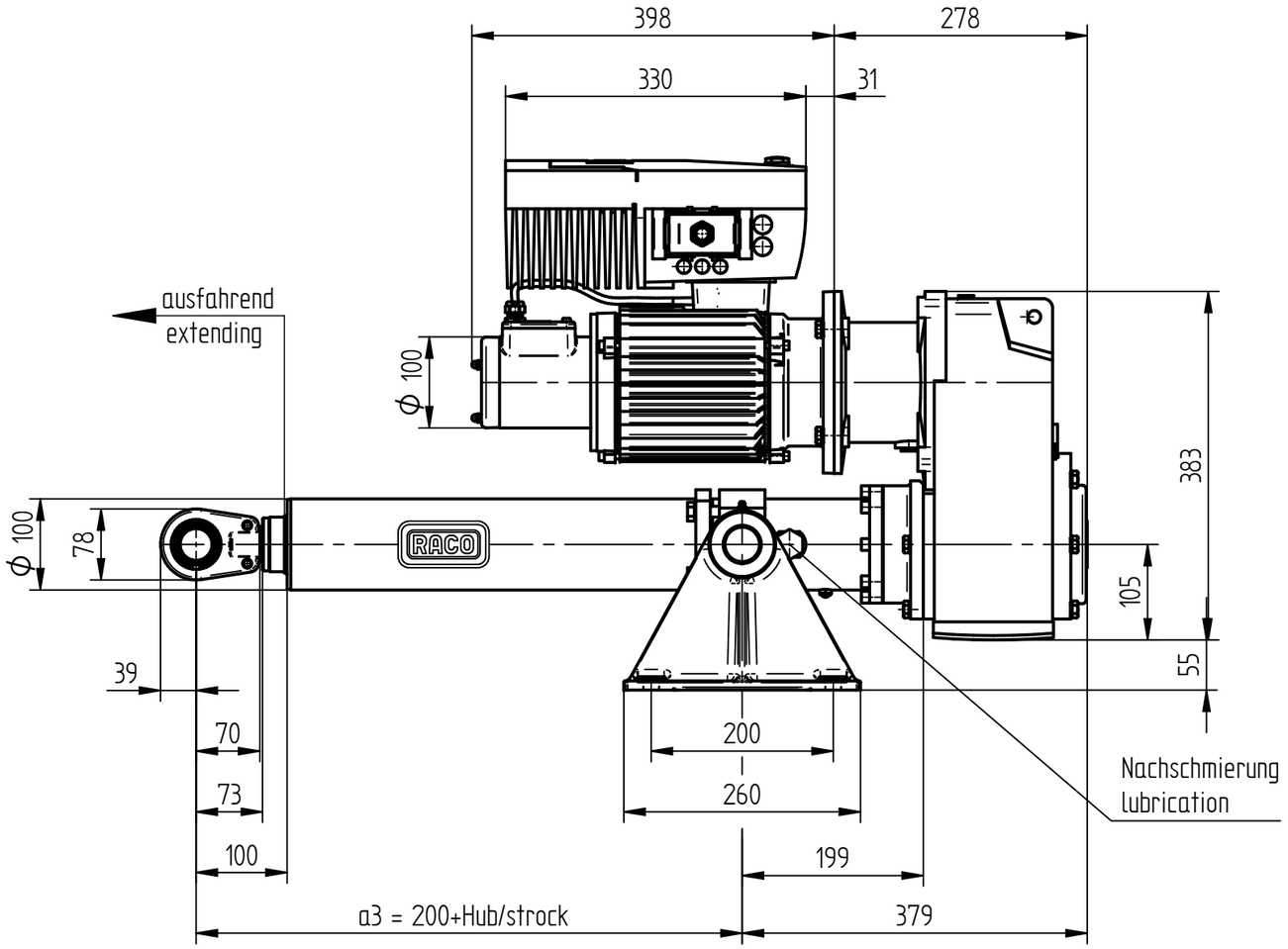

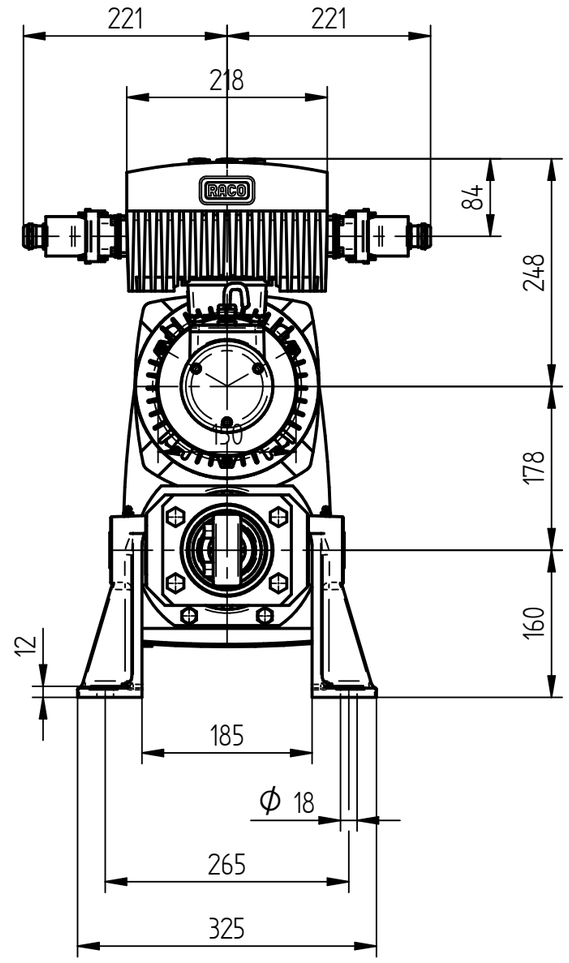

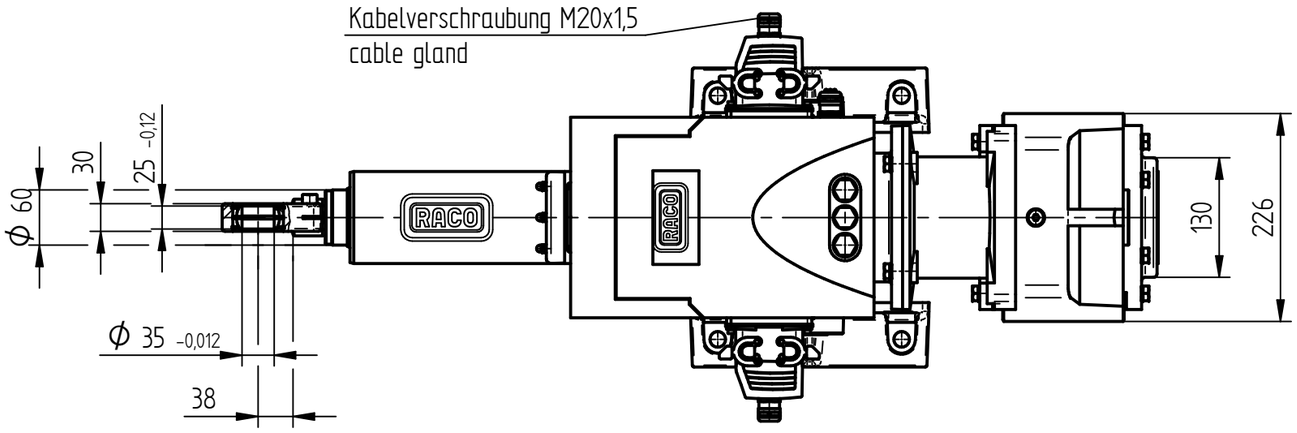

RACO-Compact Baugröße 7 Bauform P RACO-Compact Size 7 Type P					
Hub / stroke (mm)	200	400	600	800	1000
a3 (mm)	400	600	800	1000	1200

Technische Änderungen & Maßabweichungen je nach Zylinderausprägung und Zubehör möglich.
Verbindliche Maßzeichnungen und 3D Modelle auf Anfrage.
Technical changes & dimensional deviations possible.
Obligatory drawings and 3D models available on request.

T6P7-0400

160-195-4