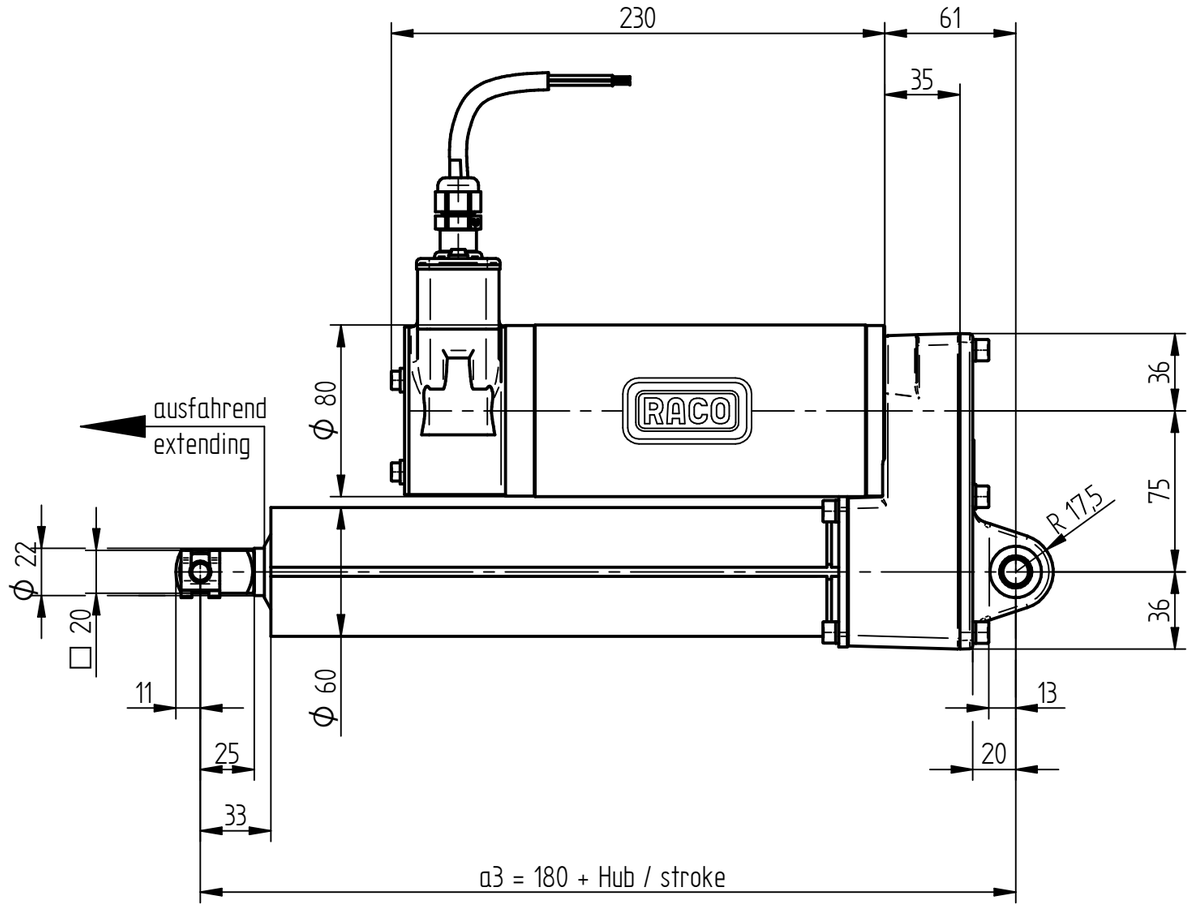

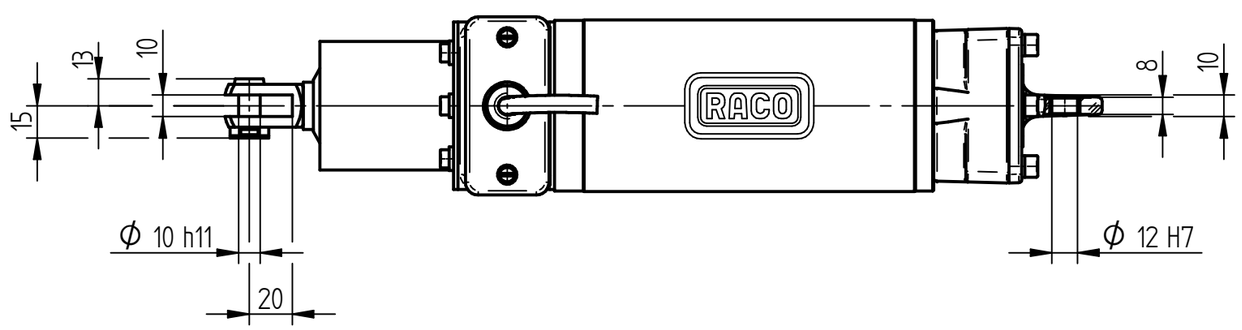

COMPACT Baugröße 2 Bauform C COMPACT Size 2 Type C				
Hub / stroke (mm)	100	200	300	400
a3 (mm)	280	380	480	580

Technische Änderungen & Maßabweichungen je nach Zylinderausprägung und Zubehör möglich.
Verbindliche Maßzeichnungen und 3D Modelle auf Anfrage.
Technical changes & dimensional deviations possible.
Obligatory drawings and 3D models available on request.

T1C2-DC-0200
168-252-0