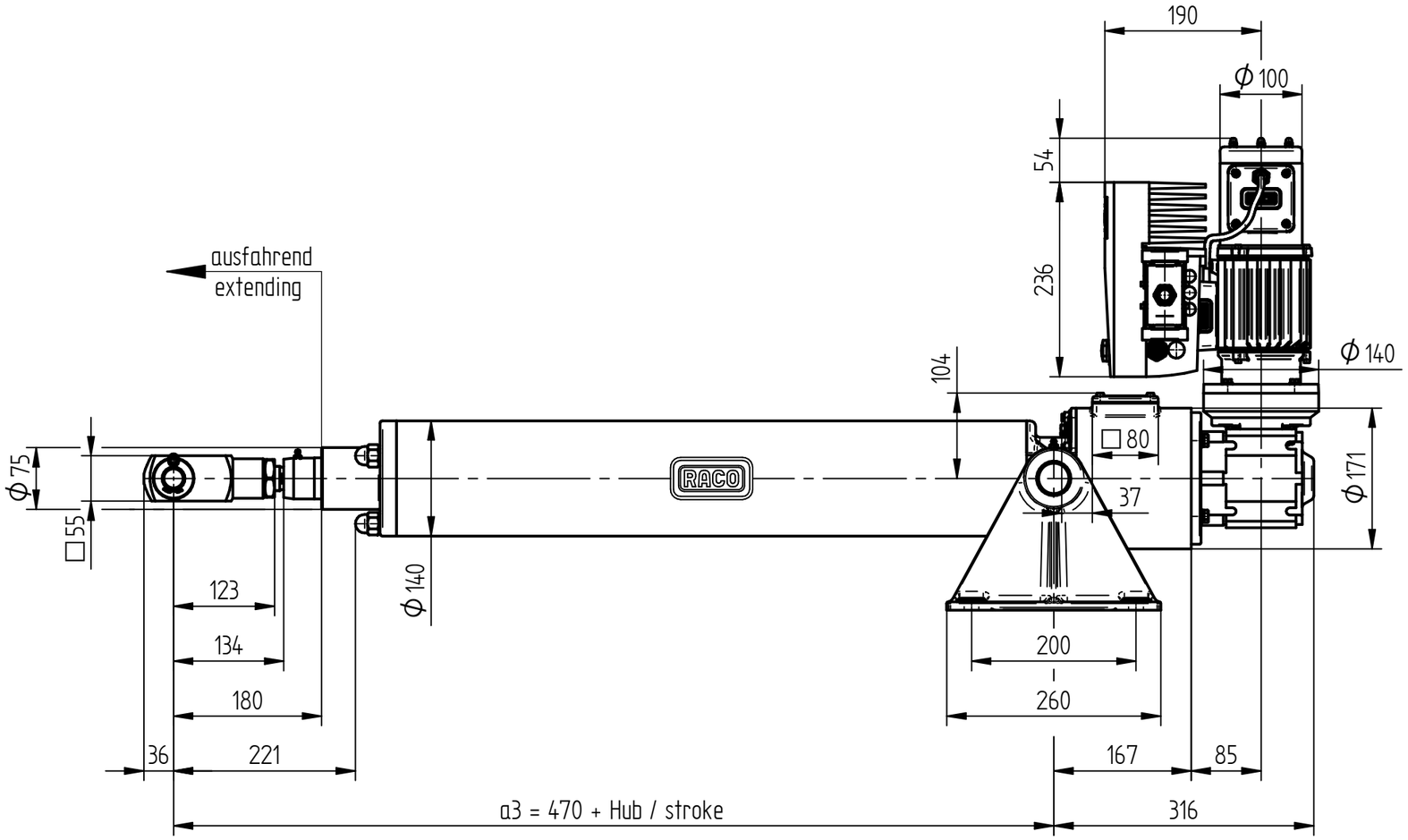

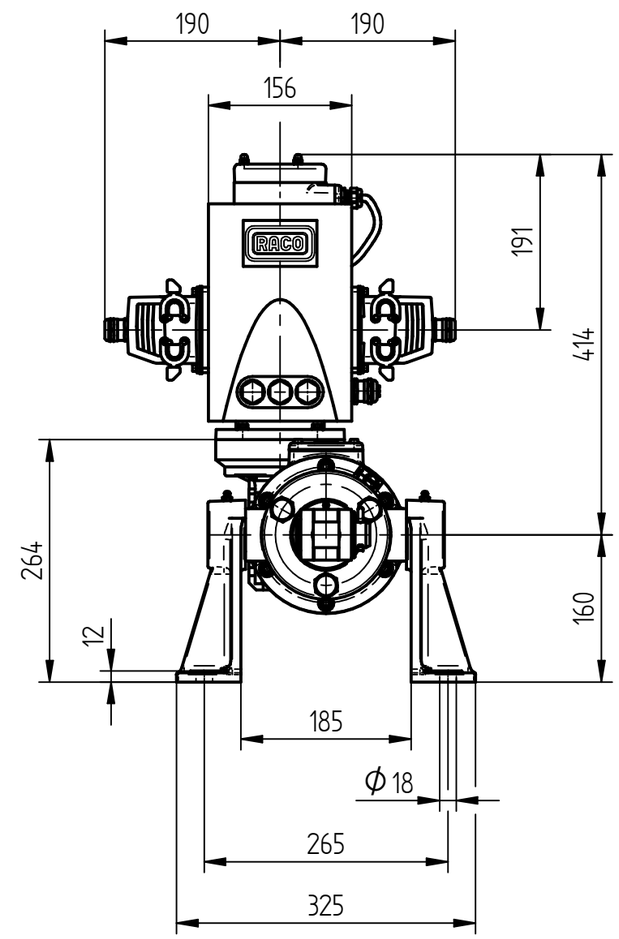

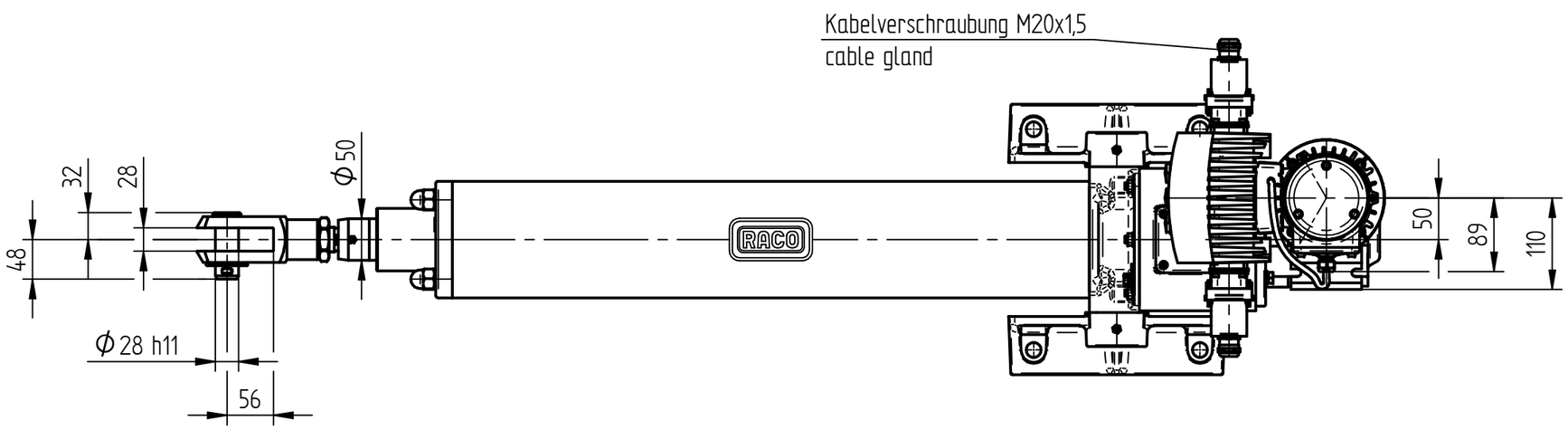

RACO-Elektrozylinder® Baugröße 6 Bauform T RACO Electric Actuator Size 6 Type T								
Hub / stroke (mm)	200	400	600	800	1000	1200	1400	1600
a3 (mm)	670	870	1070	1270	1470	1670	1870	2070

Technische Änderungen & Maßabweichungen je nach Zylinderausprägung und Zubehör möglich.
Verbindliche Maßzeichnungen und 3D Modelle auf Anfrage.
Technical changes & dimensional deviations possible.
Obligatory drawings and 3D models available on request.

T1T6-0600

160-244-6