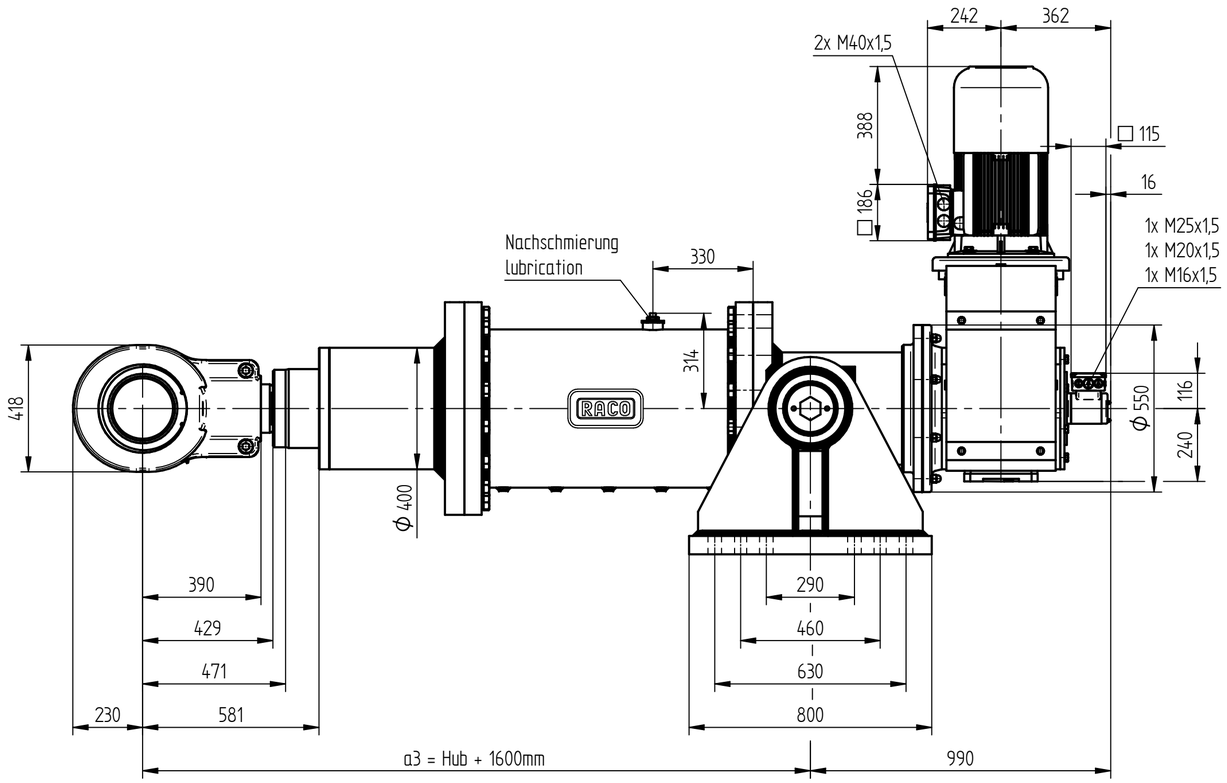

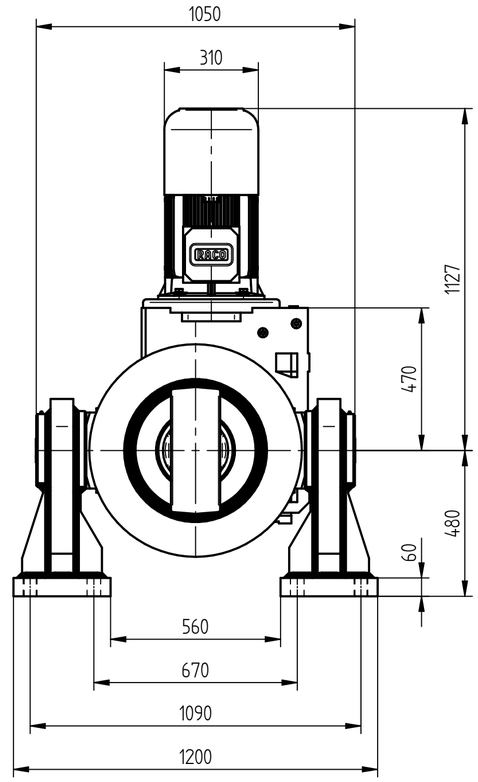

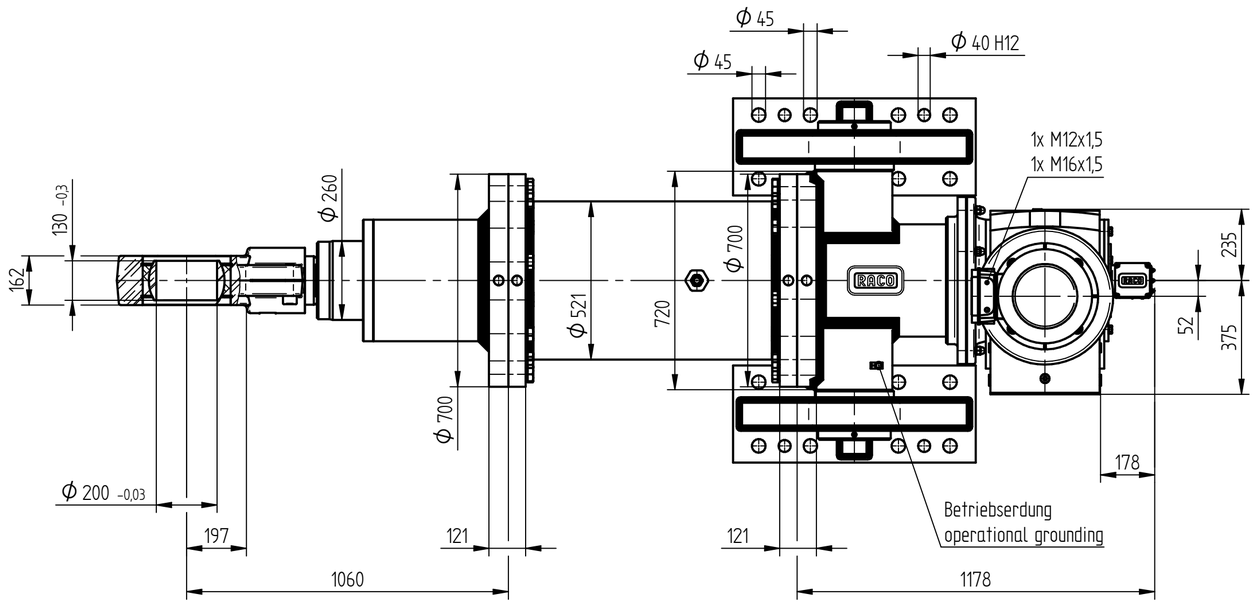

RACO-Elektrozylinder® Baugröße 12 Bauform T RACO Electric Actuator Size 12 Type T												
Hub / stroke (mm)	400	600	800	1000	1200	1400	1600	1800	2000	2500	3000	3500
a3 (mm)	2000	2200	2400	2600	2800	3000	3200	3400	3600	4100	4600	5100

Technische Änderungen & Maßabweichungen je nach Zylinderausprägung und Zubehör möglich.
Verbindliche Maßzeichnungen und 3D Modelle auf Anfrage.
Technical changes & dimensional deviations possible.
Obligatory drawings and 3D models available on request.

K1R12-0600
163-334-1